Архангельск (8182)63-90-72
Астана (7172)727-132
Астрахань (8512)99-46-04
Барнаул (3852)73-04-60
Белгород (4722)40-23-64
Брянск (4832)59-03-52
Владивосток (423)249-28-31
Волгоград (844)278-03-48
Вологда (8172)26-41-59
Воронеж (473)204-51-73
Екатеринбург (343)384-55-89
Иваново (4932)77-34-06
Ижевск (3412)26-03-58
Иркутск (395)279-98-46
Казань (843)206-01-48
Калининград (4012)72-03-81
Калуга (4842)92-23-67
Кемерово (3842)65-04-62
Киров (8332)68-02-04
Краснодар (861)203-40-90
Красноярск (391)204-63-61
Курск (4712)77-13-04
Липецк (4742)52-20-81
Киргизия (996)312-96-26-47
Магнитогорск (3519)55-03-13
Москва (495)268-04-70
Мурманск (8152)59-64-93
Набережные Челны (8552)20-53-41
Нижний Новгород (831)429-08-12
Новокузнецк (3843)20-46-81
Новосибирск (383)227-86-73
Омск (3812)21-46-40
Орел (4862)44-53-42
Оренбург (3532)37-68-04
Пенза (8412)22-31-16
Казахстан (772)734-952-31
Пермь (342)205-81-47
Ростов-на-Дону (863)308-18-15
Рязань (4912)46-61-64
Самара (846)206-03-16
Санкт-Петербург (812)309-46-40
Саратов (845)249-38-78
Севастополь (8692)22-31-93
Симферополь (3652)67-13-56
Смоленск (4812)29-41-54
Сочи (862)225-72-31
Ставрополь (8652)20-65-13
Сургут (3462)77-98-35
Тверь (4822)63-31-35
Томск (3822)98-41-53
Тула (4872)74-02-29
Тюмень (3452)66-21-18
Ульяновск (8422)24-23-59
Уфа (347)229-48-12
Хабаровск (4212)92-98-04
Челябинск (351)202-03-61
Череповец (8202)49-02-64
Ярославль (4852)69-52-93

**https://italfrigo.nt-rt.ru/ || tfw@nt-rt.ru**

# TOSCANA WL | WL Self ITALFRIGO

Гастрономическая
среднетемпературная витрина
с выносным холодоснабжением

- с гнутым фронтальным стеклом
- открытая (самообслуживания)

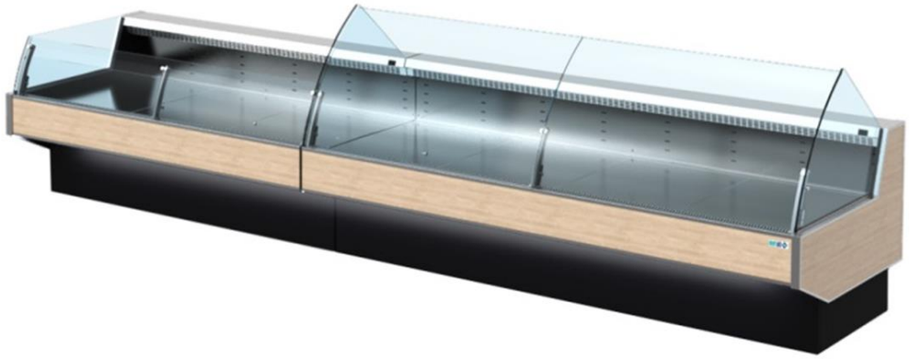

# TOSCANA WL | TOSCANA WL Self

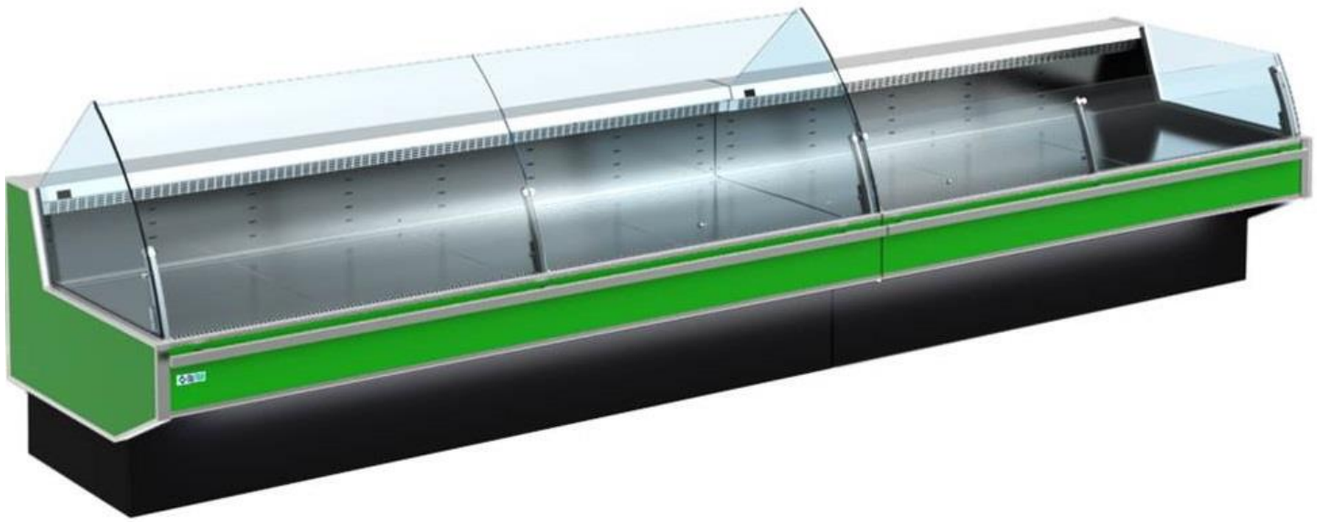

Новая линейка гастрономических витрин TOSCANA WL и WL Self разработана специально для сегмента Retail.

Витрины предназначены для экспозиции и предпродажного хранения широкого ассортимента гастрономической продукции – мясные изделия, молочная продукция, прессервы, полуфабрикаты и готовые блюда.

Оптимальный конструктив обеспечивает высокое качество и надежность работы оборудования в условиях повышенной проходимости торговых залов супермаркетов.

**TOSCANA WL и WL Self можно выстраивать в линии любого размера:**

- единый стиль
- эстетическая привлекательность
- наилучшее представление выкладки
- акцент на демонстрируемых продуктах

**Глубина выкладки:**
860 мм

**Температурный режим:**
+1…+5°C

**Типоразмеры:**
1250, 1875, 2500, 3750 мм

Возможен выкрас декоративных фронтальных панелей витрины в любой цвет по каталогу RAL или декоративная отделка в текстуре дерева (ЛДСП).

# TOSCANA WL | TOSCANA WL Self

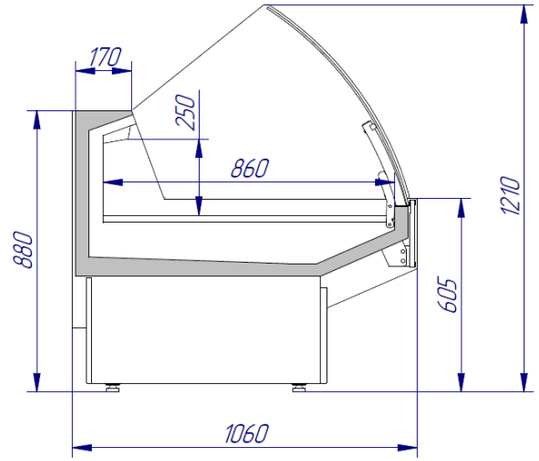

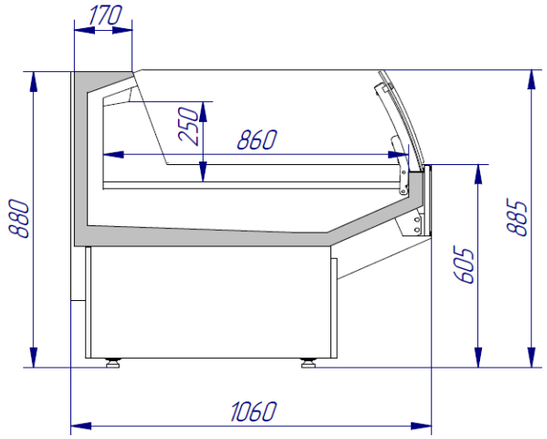


## Ключевые особенности

**1. Комфорт в эксплуатации:**

- Система Easy Change – позволяет изменить закрытую витрину на открытую (Self) без разборки канала витрин.
- Внутренняя поверхность витрины (под выкладку) и рабочая поверхность продавца – из нержавеющей стали.
- Широкий выбор аксессуаров (разделочная доска, подставка под весы, ножи, упаковочные материалы) – для облегчения работы продавца и ускорения обслуживания покупателей.

**2. Долговечность и надёжность:**

- Оцинкованная ванна с пластполимерным покрытием – повышенная стойкость к коррозии.
- Испарители SEST, вентиляторы EBM-PAPST, терморегуляторы Danfoss – надёжность и долговечность работы витрины.

**3. Повышение товарооборота благодаря:**

- Глубокая выкладка (860 мм) при минимальных габаритах прилавка.
- Высота загрузки у задней стенки 250 мм – позволяет оформить полувертикальную выкладку, покупатель лучше видит товар.
- Выкладка не перекрывается высокими алюминиевыми стойками – покупатель лучше видит товар.
- Выкладка товара в витрине освещается за счет акцентных потолочных светильников супермаркета.
- Стенд для перекрёстных продаж под узкой декоративной панелью - создаёт фокус, повышает % спонтанных продаж.

**4. Сокращение затрат на доставку:**

- В сравнении с витринами VENETO возможна транспортировка в 2 яруса.

**5. Индивидуальный облик :**

- Декоративные фронтальные панели узкие и широкие, покрашенные по каталогу RAL и выполненные в текстуре дерева.
- Отсутствие плафона освещения в витрине TOSCANA WL придает ей дополнительную лёгкость и «воздушность».

# TOSCANA WL | TOSCANA WL Self

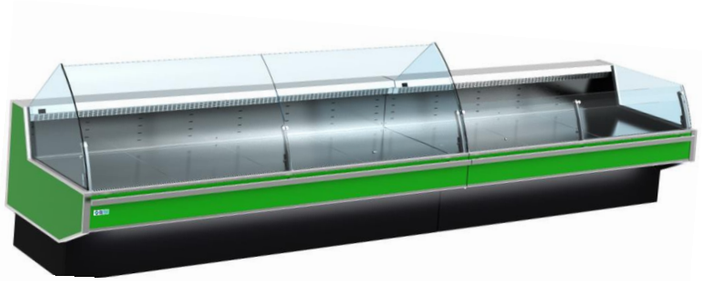

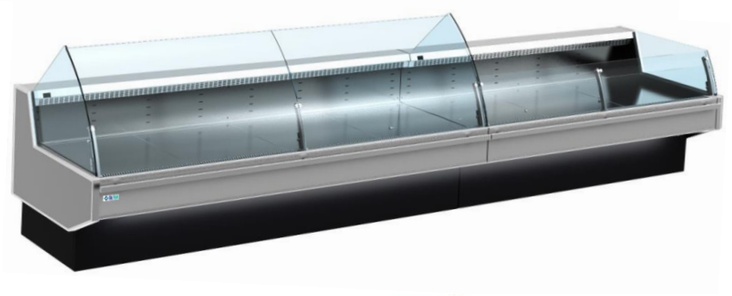

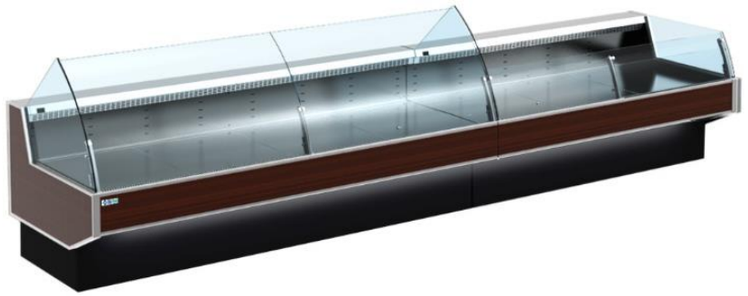

**Надежность и долговечность обеспечена** комплектующими ведущих европейских производителей:

- испарители
- вентиляторы
- терморегуляторы

Венге Линум

Орех Гварнери

Клен Ванкувер

Дуб Сонома

**Различные цвета и фактуры ламинированного ЛДСП** создают индивидуальный стиль торгового зала.

Стандартные варианты:

- Венге Линум
- Орех Гварнери
- Клен Ванкувер
- Дуб Сонома

**Стандартная комплектация:**

- Фронтальное радиусное закаленное стекло, открытие сверху-вниз
- Испаритель SEST
- Вентилируемое охлаждение
- Поддоны выкладки, внутренняя задняя стенка с вентиляционными решётками, столешница — шлифованная нержавеющая сталь AISI430 (нержавеющую сталь возможно заменить оцинкованным металлом с покраской в цвет заказа)
- ТРВ для R404A
- Электронный контроллер EVCO
- Комплект подключения к системе дренажа
- Цифровой термометр на фронтальной части столешницы
- Профиль для навески доп. оборудования (подставки под весы, разделочные доски, под ножи, пакеты) по всей длине витрины
- Без боковин
- Деревянная упаковка

# Спасибо за внимание!

Готовы ответить
на ваши вопросы...

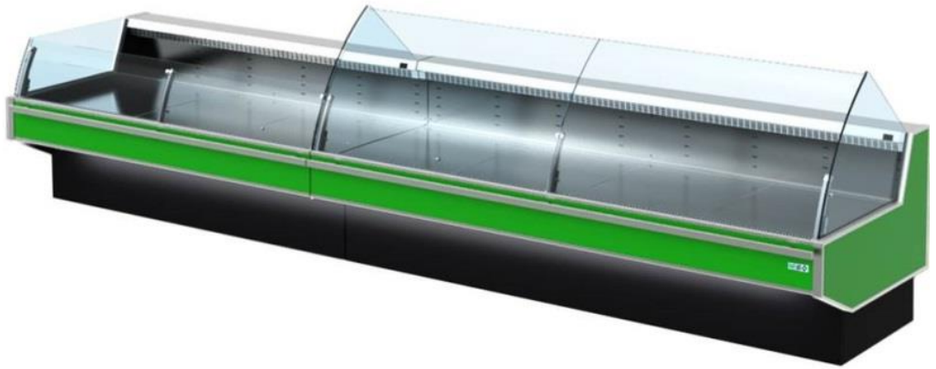


**Архангельск** (8182)63-90-72
**Астана** (7172)727-132
**Астрахань** (8512)99-46-04
**Барнаул** (3852)73-04-60
**Белгород** (4722)40-23-64
**Брянск** (4832)59-03-52
**Владивосток** (423)249-28-31
**Волгоград** (844)278-03-48
**Вологда** (8172)26-41-59
**Воронеж** (473)204-51-73
**Екатеринбург** (343)384-55-89
**Иваново** (4932)77-34-06
**Ижевск** (3412)26-03-58
**Иркутск** (395)279-98-46
**Казань** (843)206-01-48
**Калининград** (4012)72-03-81
**Калуга** (4842)92-23-67
**Кемерово** (3842)65-04-62
**Киров** (8332)68-02-04
**Краснодар** (861)203-40-90
**Красноярск** (391)204-63-61
**Курск** (4712)77-13-04
**Липецк** (4742)52-20-81
**Киргизия** (996)312-96-26-47
**Магнитогорск** (3519)55-03-13
**Москва** (495)268-04-70
**Мурманск** (8152)59-64-93
**Набережные Челны** (8552)20-53-41
**Нижний Новгород** (831)429-08-12
**Новокузнецк** (3843)20-46-81
**Новосибирск** (383)227-86-73
**Омск** (3812)21-46-40
**Орел** (4862)44-53-42
**Оренбург** (3532)37-68-04
**Пенза** (8412)22-31-16
**Казахстан** (772)734-952-31
**Пермь** (342)205-81-47
**Ростов-на-Дону** (863)308-18-15
**Рязань** (4912)46-61-64
**Самара** (846)206-03-16
**Санкт-Петербург** (812)309-46-40
**Саратов** (845)249-38-78
**Севастополь** (8692)22-31-93
**Симферополь** (3652)67-13-56
**Смоленск** (4812)29-41-54
**Сочи** (862)225-72-31
**Ставрополь** (8652)20-65-13
**Сургут** (3462)77-98-35
**Тверь** (4822)63-31-35
**Томск** (3822)98-41-53
**Тула** (4872)74-02-29
**Тюмень** (3452)66-21-18
**Ульяновск** (8422)24-23-59
**Уфа** (347)229-48-12
**Хабаровск** (4212)92-98-04
**Челябинск** (351)202-03-61
**Череповец** (8202)49-02-64
**Ярославль** (4852)69-52-93

**https://italfrigo.nt-rt.ru/ || tfw@nt-rt.ru**